Czujniki temperatury TOPKS-1

- Zakres pomiarowy: -50...400°C
- Element pomiarowy: Pt100, Pt1000, inny
- Klasa dokładności: A lub B, inna
- Materiał osłony: stal nierdzewna 1.4541
- Stopień ochrony: IP67
- Wykonanie z przetwornikiem 4...20mA lub 0...10V (AP-T... KS-1...)

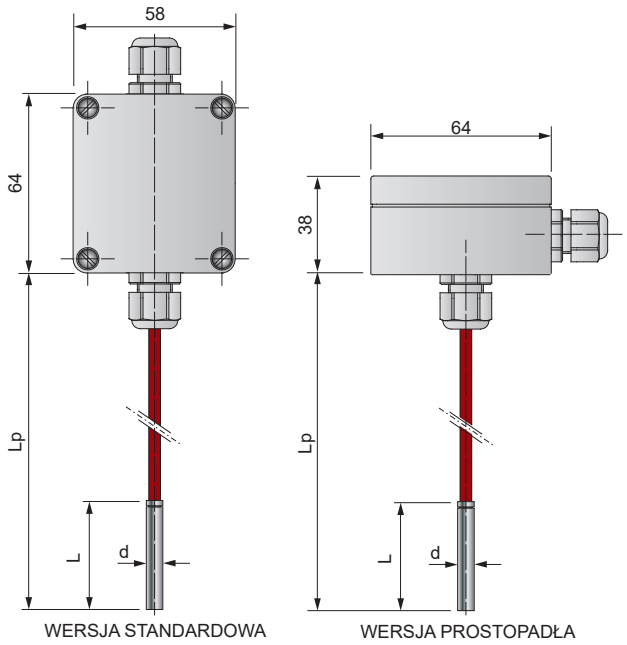

WERSJA STANDARDOWA WERSJA PROSTOPADŁA

Opis

Czujniki temperatury z serii **TOPKS-1** to seria uniwersalnych czujników przeznaczonych głównie są do pomiaru temperatury w instalacjach wentylacyjnych i klimatyzacyjnych, chłodnictwie i ciepłownictwie. Czujniki te mogą służyć również do pomiaru części maszyn i urządzeń, elementów konstrukcyjnych w przemyśle maszynowym, w energetyce oraz w procesach przetwórstwa tworzyw sztucznych i gumy. Czujniki temperatury **TOPKS-1** mogą być montowane bezpośrednio w mierzonym medium, w standardowych uchwytach montażowych **UG**, osłonach **OG** lub w gniazdach maszyn i urządzeń.

Opcjonalnie czujniki temperatury **TOPKS-1** mogą być wyposażone w przetwornik, przetwarzający wartość mierzoną na sygnał prądowy 4...20mA lub napięciowy 0...10VDC (wersja **AP-TOPKS-1...**).

Dane techniczne

Zakres pomiarowy	-50...180°C (z kablem w izolacji silikonowej) -50...260°C (z kablem w izolacji teflonowej) -50...400°C (izolacja z włókna szklanego)
Element pomiarowy	1 lub 2 x Pt100, Pt500, Pt1000 wg PN-EN 60751: 2009, klasa dokładności A lub B
Materiał osłony	Stal nierdzewna 1.4541
Średnica osłony	∅3, 4, 5, 6, 8mm, inna
Długość montażowa	50, 100, 150, 200, 250, 300, 400mm, inna
Materiał obudowy	Poliwęglan
Stopień ochrony obudowy	IP67
Max temp. pracy obudowy	-40...85°C
Typowe przewody przyłączeniowe	Linka 2, 3 lub 4 x 0,22mm² w izolacji jak poniżej: **SLSL:** podwójna izolacja silikonowa (do +180°C) **TT:** podwójna izolacja teflonowa (do +260°C) **GLGLP:** podwójna izolacja z włókna szklanego i oplot stalowy na zewnątrz (do +400°C)
Długość przewodu	1,5m, inna

Sposób zamawiania

	1	2*	3	5	6	8	9*	10*
TOPKS-1	- [ ]	- [ ]	- [ ]	- [ ]	- [ ]	- [ ]	/ [ ]	/ [ ]

Wersja wykonania

1	**—**	Wersja standardowa (bez oznaczenia)
	P	Wersja prostopadła (wyjście przewodu od dołu obudowy)

Typ termorezystora, tylko jeżeli inny niż Pt100

2*	**...**	Wymagany typ termorezystora, tylko jeżeli inny niż Pt100 (np. Pt1000)

Średnica osłony [mm]

3	**3**	∅3.0mm
	4	∅4.0mm
	5	∅5.0mm
	6	∅6.0mm
	...	Inna, wymagana średnica (np. 8.0mm)

Długość osłony [mm]

4	**...**	Wymagana długość osłony (np. 100mm)

Długość przewodu [m]

5	**...**	Wymagana długość przewodu (np. 1,5m)

Klasa dokładności

6	**A lub B**	Klasa dokładności A lub B

DATA: 25.06.2020

Linia podłączeniowa, dotyczy tylko czujników Pt100 (nie dotyczy termopar)

7		**—**	2 - przewodowa (bez oznaczenia)
		L3p	3 - przewodowa
		L4p	4 - przewodowa

Rodzaj izolacji przewodu

8		**...**	Wymagana izolacja przewodu podłączeniowego (np. SLSL)

Zakres przetwarzania przetwornika, tylko dla wersji z przetwornikiem

9*		**...**	Wymagany zakres przetwarzania przetwornika (np. -30...70°C)

Sygnał wyjściowy z przetwornika, tylko dla wersji z przetwornikiem

10*		**4...20mA**	Sygnał prądowy 4...20mA (2- przewodowy)
		0...10V	Sygnał napięciowy 0...10V

*) Pola opcjonalne należy wypełnić jeżeli są wymagane

Przykład zamawiania: **TOPKS-1-6-50-3-A-L3p-SLSL:** oznacza pojedynczy czujnik temperatury, element pomiarowy 1 x Pt100, wersja standardowa, średnica osłony ∅6mm, długość montażowa L=50mm, przewód w podwójnej izolacji silikonowej do 180°C, długość przewodu Lp=3m, klasa dokładności A, linia 3- przewodowa.

TOPKS-1-P-Pt1000-4-150-1,5-A-TT: oznacza pojedynczy czujnik temperatury, element pomiarowy 1 x Pt1000, wersja prostopadła, średnica osłony ∅4mm, długość montażowa L=150mm, przewód w podwójnej izolacji teflonowej do 250°C, długość przewodu Lp=1,5m, klasa dokładności A, linia 2- przewodowa.

AP-TOPKS-1-4-50-1,5-A-L3p-TT/-30...70°C/4...20mA: oznacza pojedynczy czujnik temperatury, element pomiarowy 1 x Pt100, wersja standardowa, średnica osłony ∅4mm, długość montażowa L=50mm, przewód w podwójnej izolacji teflonowej do 250°C, długość przewodu Lp=1,5m, klasa dokładności A, linia 3- przewodowa, wykonanie z przetwornikiem, zakres przetwarzania przetwornika -30...70°C.

Istnieje możliwość wykonania wersji niestandardowych.

DATA: 25.06.2020